AVENTOS HL

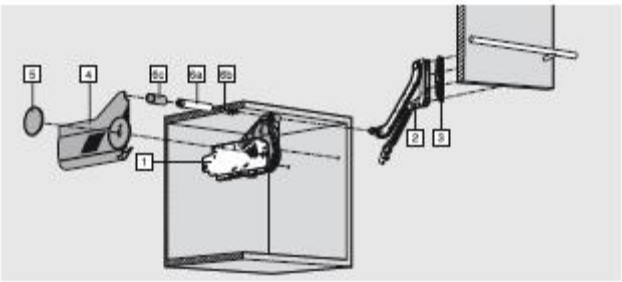

5 types de réservoirs de force suffisent pour couvrir une vaste gamme d'utilisations.

Pour sélectionner le réservoir de force adapté, vous devez connaître la hauteur de corps de meuble et le poids de la face avec poignée.

Hauteur corps de meuble	Pack de bras	Rés. de force					
		20L2100	20L2300	20L2500	20L2700	20L2900	
300–349 mm	20L3200	1.25–4.25 kg	3.50–7.25 kg	6.50–12.00 kg	11.00–20.00 kg		
350–399 mm	20L3300	1.25–2.50 kg	1.75–5.00 kg	4.25–8.00 kg	8.00–14.75 kg	13.50–20.00 kg	
400–450 mm	20L3800		1.75–3.50 kg	2.75–6.75 kg	5.75–11.75 kg	10.50–20.00 kg	
450–500 mm	20L3900			2.00–5.25 kg	4.25–9.25 kg	9.25–16.50 kg	

Nous recommandons d'effectuer un essai de montage lorsque les valeurs de chaque réservoir de force sont à la limite des valeurs admises.

1	Set réservoir de force	
		20L2100
		20L2300
		20L2500
		20L2700
		20L2900
	Composé de :	
1	2 x Réservoirs de force symétriques	
4	2 x Cachet GM gauche/droite	
5	2 x Cachets ronds	
	10 x vis aggio Ø 4 x 25 mm	

2	Set d'attache-façade	
	nickelé	
	Rails en bois et cadres alu larges*	20S4200
	Cadres alu étroits	20S4200A
	Composé de	
	2 x attache-façades symétriques	

* Pour les cadres alu larges, utiliser des vis à tête 6.5 DIN 965

6a	Barre de stabilisateur ovale	
	Aluminium	
	À découper, 1 000 mm	20Q1001U4

2	Set de pack de bras	
	Acier nickelé	
	Hauteur de corps de m. 300–349 mm gauche/droite	20L3200
	Hauteur de corps de m. 350–399 mm gauche/droite	20L3300
	Hauteur de corps de m. 400–450 mm gauche/droite	20L3800
	Hauteur de corps de m. 450–500 mm gauche/droite	20L3900
	Composé de	
2	2 x Packs de bras	
6b	2 x Embouts pour stabilisateur transversal ovale	
6c	2 x Cachets pour stabilisateur transversal ovale	

	Pièce de liaison pour stabilisateur transversal - Set	
	Alu, Ø 15 mm, à partir de largeur de corps de meuble 1 219 mm	20Q0812A
	Composé de	
	1 x Pièce de liaison	
	1 x Attache	
	2 x Support	
	2 x Cachet	

	Embout tenant crucciforme PZ	
	taille 2, longueur 25 mm	BIT-PZ KS2

Position des ergots pour réservoir de force

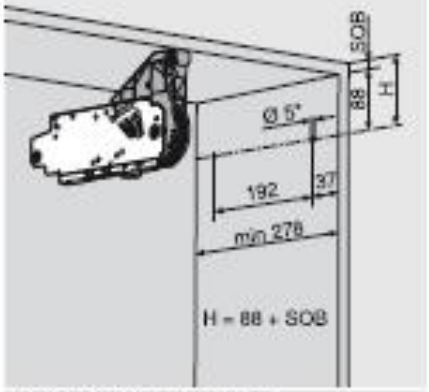

SOB Épaisseur fond supérieur

* Profondeur de perçage 5 mm

Position de fixation pour réservoir de force

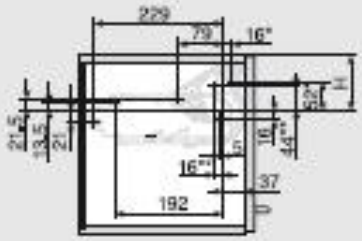

* gauche

** droite

5 x Ø 4 x 25 mm

Encombrement

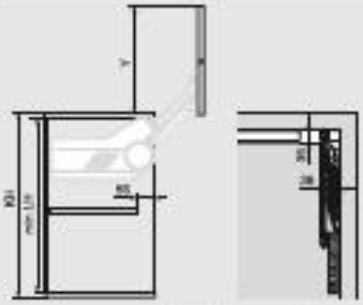

Pack de bras	min LH [mm]*	Y [mm]*
20L3200	352	394
20L3500	392	352
20L3800	352	440
20L4000	412	320

* Mécanismes synchronisés jeu intérieur – 0 mm

Usinage de la face

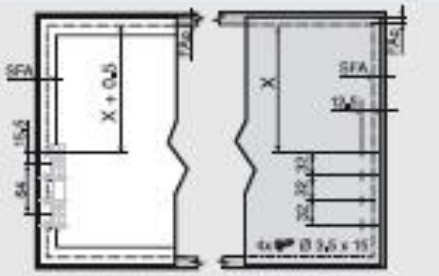

Cadres étroits

Rails en bois à cadres étroits*

Pack de bras	X [mm]
20L3200	152
20L3500	202
20L3800	252
20L4000	302

FAo Recouvrement supérieur

SFA Recouvrement latéral

* Montage au mur : Jeu minimal nécessaire 5 mm

Planification cadres étroits

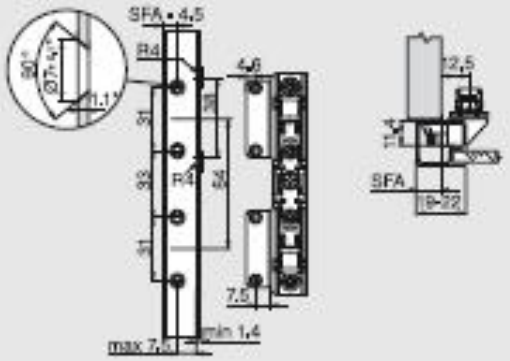

SFA Recouvrement latéral

Pour largeur de cadre 19 mm : SFA de 11–19 mm possible

* En cas de modification de l'épaisseur du matériau, adaptez les dimensions d'usinage

Position iron bis

Pack de bras	a [mm]*	b [mm]*
20L3200	114	257
20L3500	146	345
20L3800	179	433
20L4000	210	522

* Mécanismes synchronisés jeu intérieur – 0 mm

Encombrement de la corniche et de l'arche

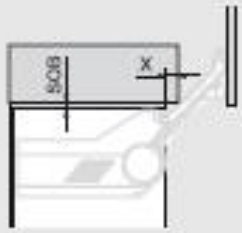

SOB [mm]	X [mm]
16	29
19	30
19	31

SOB Épaisseur du panneau supérieur

Stabilisateur transversal

[1] KB [KS 16–19 mm) -159 mm
ou largeur intérieure 420 mm

Pièce de laiton

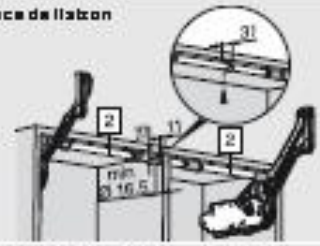

[2] moitié KB [KS 16–19 mm) 159 mm

KB Largeur corps de meuble

KS Épaisseur de corps de meuble