Magnetyt 11-0602

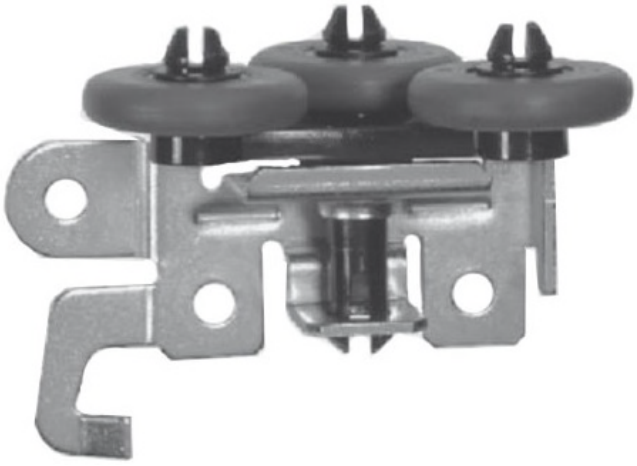

Roulette pour système acier

Référence: 11-0602 (Supérieur gauche)

Matière: Acier
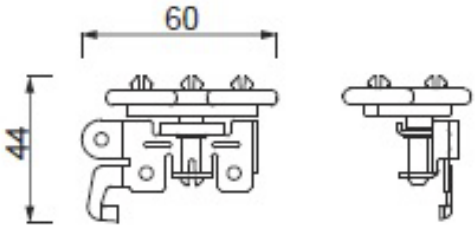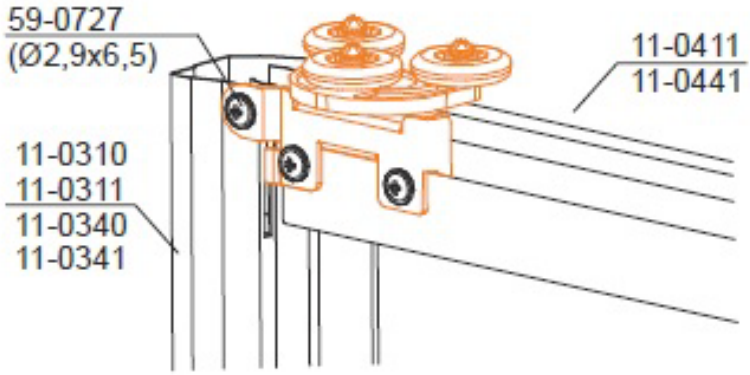
Schéma technique: